Rotoplat LP

MÁQUINA DE MESA GIRATORIA CON BASE DE ESPESOR REDUCIDO
MÁQUINA COM MESA ROTATIVA COM BASE DE ESPESSURA REDUZIDA

Rconnect | MULTILEVEL CONTROL | APP HMI *HMI APP*

- Pantalla táctil en color 7''
  Ecrã touch a cores de 7''
- Interfaz fácil de usar
  Interface user-friendly
- 12 programas para configurar (con multilevel control)
  12 programas configuráveis (com multilevel control)

LAYOUT ROTOPLAT LP 708 PVS [mm]

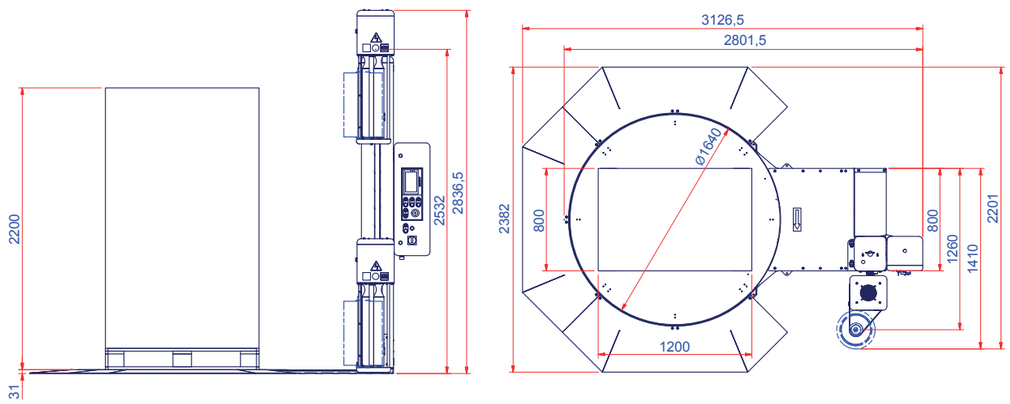

¿POR QUÉ ROTOPLAT LP?
POR QUE ROTOPLAT LP?

- **AHORRA ESPACIO** GRACIAS A LAS DIMENSIONES REDUCIDAS DE LAS NUEVAS RAMPAS
  ECONOMIA DE ESPAÇO *GRAÇAS ÀS DIMENSÕES REDUZIDAS DAS NOVAS RAMPAS*
- **FACILIDAD DE CARGA** GRACIAS AL REDUCIDO ESPESOR DE LA BASE (30 mm)
  FACILIDADE DE CARGA *GRAÇAS Á ESPESSURA REDUZIDA DA BASE (30 mm)*
- **ALTA FLEXIBILIDAD DE CARGA** GRACIAS A LA POSIBILIDAD DE ACCEDER POR CADA LADO
  ALTA FLEXIBILIDADE DE CARGA *GRAÇAS À POSSIBILIDADE DE ACESSO A PARTIR DE CADA LADO*
- **ESPESOR REDUCIDO** ESPESOR REDUCIDO PARA EVITAR LOS GOLPES ACCIDENTALES FRECUENTES CON LAS HORQUILLAS DE LA CARRETILLA ELEVADORA
  ESPESSURA REDUZIDA *ESPESSURA REDUZIDA PARA EVITAR AS FREQUENTES COLISÕES ACIDENTAIS COM OS GARFOS DO EMPILHADOR*

NUEVO SISTEMA PATENTADO DE ROTACIÓN DEL DISCO

NOVO SISTEMA PATENTEADO DE ROLAMENTO DO DISCO

1 rampa / 1 ramp | 2 rampas / 2 rampas | 3 rampas / 3 rampas | Rampa 270° / 270° rampa

*Las rampas están disponibles como opcional / *As rampas estão disponíveis como opção

CARACTERÍSTICAS TÉCNICAS *CARACTERÍSTICAS TÉCNICAS*

MÁQUINA *MÁQUINA*		ROTOPLAT LP 308 FR	ROTOPLAT LP 508 PDS	ROTOPLAT LP 708 PVS
diámetro plato / diâmetro do prato	(mm)		1650	
capacidad máxima / capacidade máxima	(kg)		1200	
velocidad rotación plato velocidade de rotação do prato	(rpm)		5÷12	
velocidad subida-bajada carro velocidade subida-descida do carro	(m/min)		1.5÷5,5	
tipo carro / tipo carro		FR	PDS	PVS
tensor film / estiramento do filme		regulable desde el panel/ajustável por meio do painel		
preestirado film / pré-estiramento do film		n.a.	hasta/fixo 250% std.	variable/variável 150-400%
dimensiones máximas palé (LxW) dimensões máximas da palete (LxW)	(mm)		1000x1200	
altura máxima del producto altura máxima do produto	(mm)		2200 est./std. 2400/2800/3100 opc./opt.	
alimentación / alimentação	(V)		230 V monofásica/V 1Ph ±10% 50/60 Hz	
potencia instalada / potência instalada	(kW)	1,5	1,9	2,4
dimensiones máximas bobina (HxØ) dimensões máximas da bobina (HxØ)	(mm)		500x300	
peso máximo bobina / peso máximo da bobina	(kg)		20	
espesor film / espessura filme	(µm)		17÷35	
colocación de horquillas / elevação do garfo		con bastidor en dotación/com estrutura fornecida		